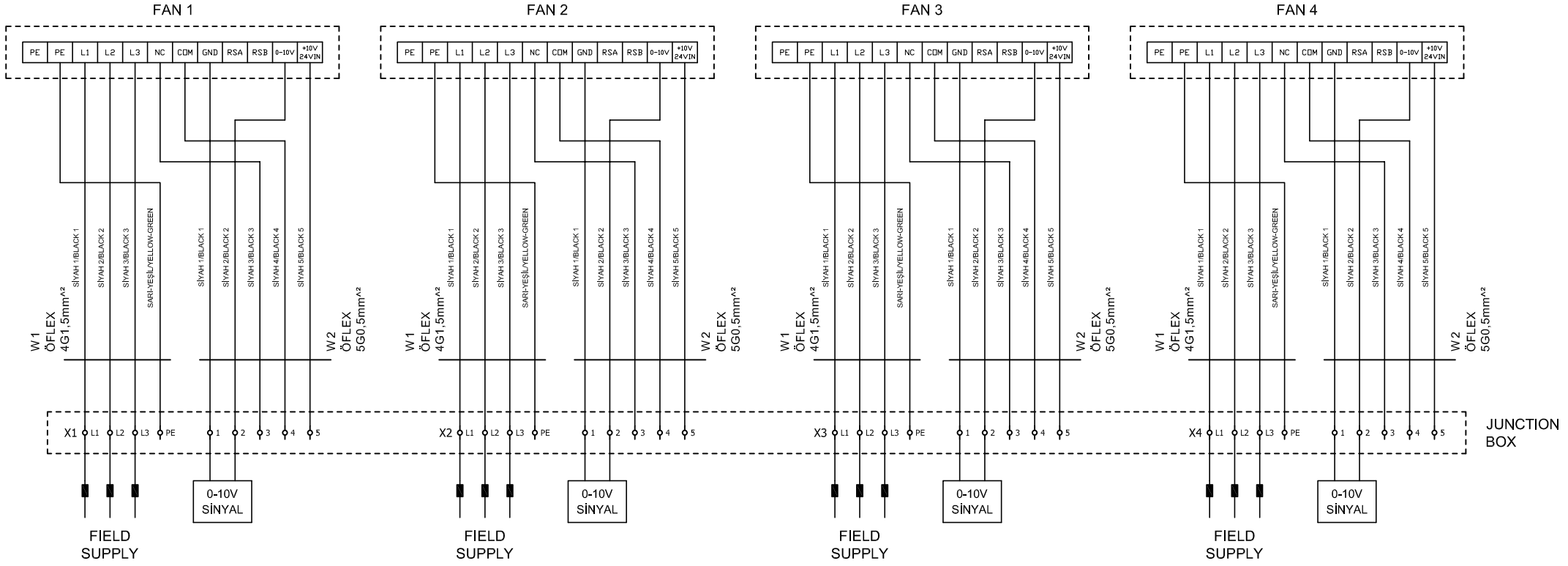

W3G630-NR63-01 FAN ŞEMASI
W3G630-GE55-51 FAN ŞEMASI

6	C-41314			HA.K.	RESİM NO/DRG NO: **E-00331 4/6** REV **6**
5	C-40824			HA.K.	
Rev No:	Degisiklik		Tarih	Imza	PARÇA ADI: ***W3G630 NR63-01 GE55-51 FAN ŞEMASI (4 FAN)***
MALZEME	ÖLÇEK scale	DIZAYN			KAR YER | HEAT EXCHANGERS
		ÇIZEN	E.D.		
		KONTROL	E.D.		
		ONAY	H.K.		
MALZ.SP:		MALZ. LISTESI:/MAT.LIST: Bm-		REV	MÜSTERI/CUSTOMER: **0618**
					ÜRÜN ADI: GENEL
B.Agir.: kg		Net Agir. kg			REF RES. No:/DRG No: REV:

(F/181016)