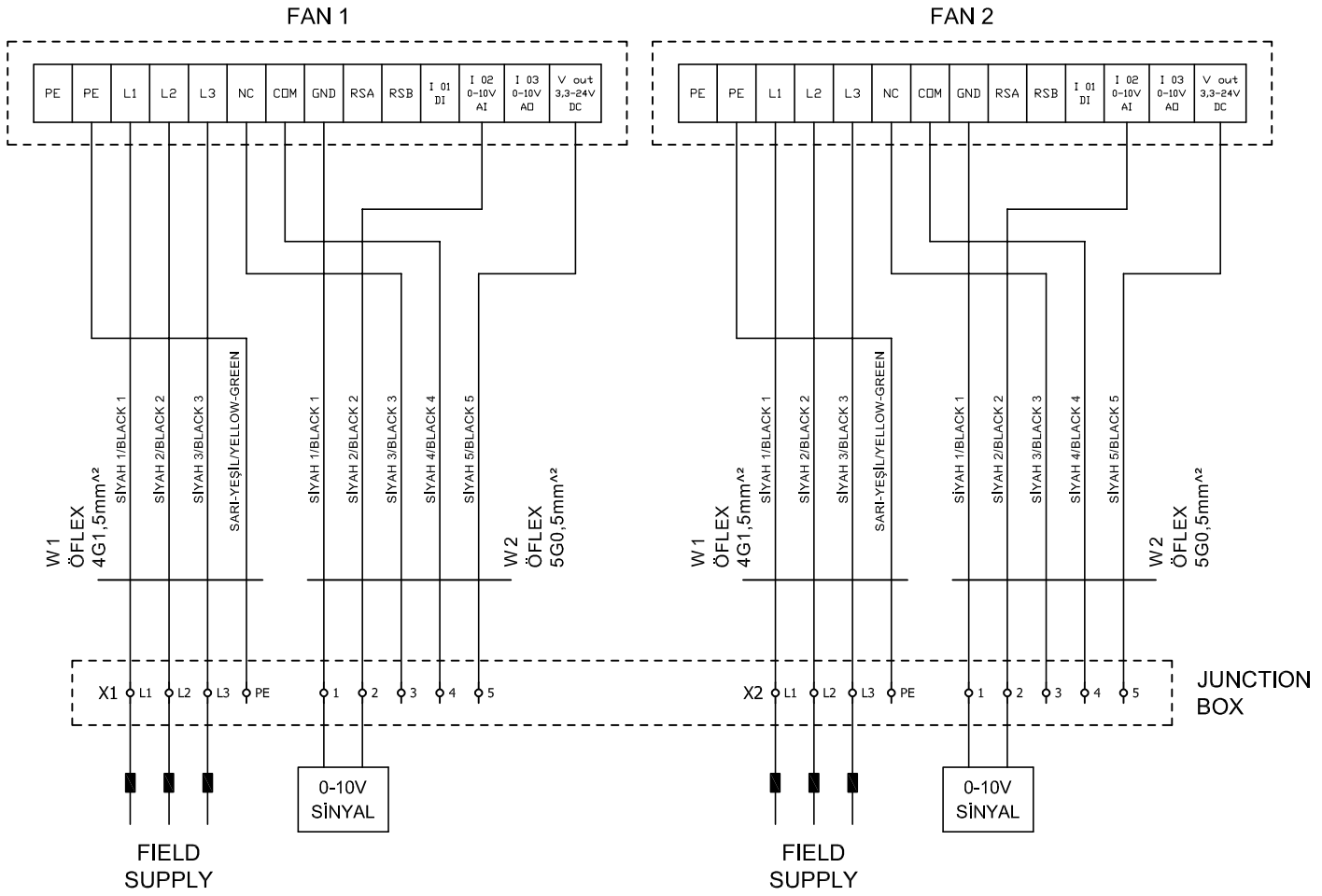

7	C-41314			HA.K.	RESİM NO/DRG NO: **E-00343 2/6** REV **7**
6	C-40890			HA.K.	
Rev No:	Degisiklik		Tarih	Imza	PARÇA ADI: ***W3G800-KS39-03 FAN ŞEMASI (2 FAN)***
MALZEME	ÖLÇEK scale	DIZAYN			KAR YER | HEAT EXCHANGERS
		ÇIZEN	E.D.		
		KONTROL	E.D.		
		ONAY	H.K.		
MALZ.SP:		MALZ. LISTESI:/MAT.LIST: Bm-		REV	MÜSTERI/CUSTOMER: **1338**
					ÜRÜN ADI: GENEL
B.Agir.: kg		Net Agir. kg			REF RES. No:/DRG No: REV: